Bestimmen des Gesamtvolumens Name:

Bestimme das Gesamtvolumen jeder gezeigten Figur. Einheiten sind in cm und nicht maßstäblich.

1)

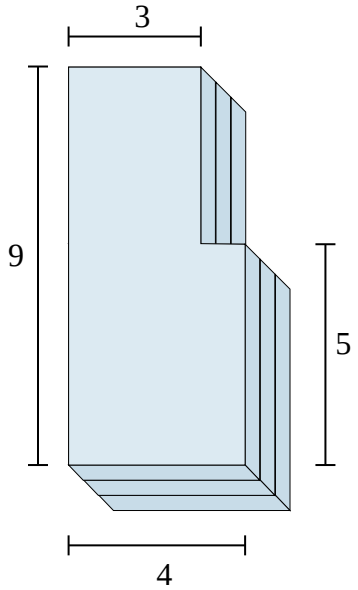

2)

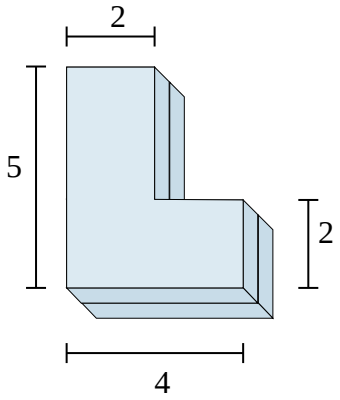

3)

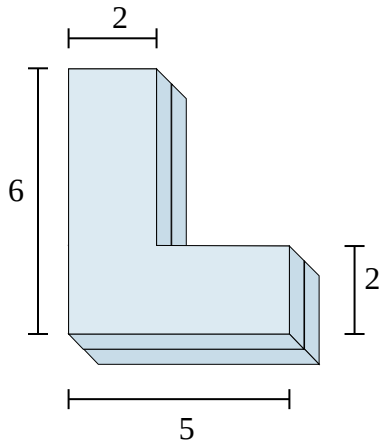

4)

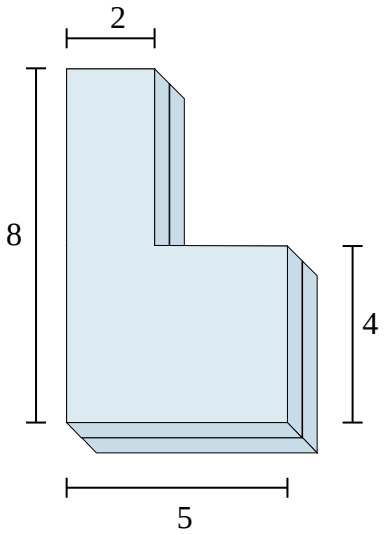

5)

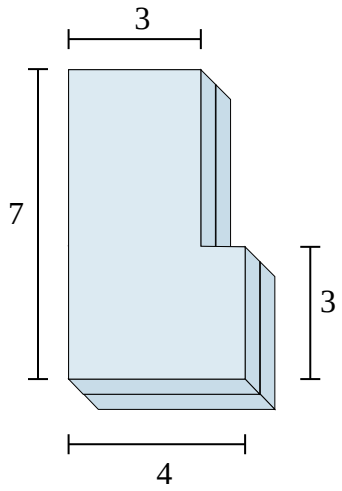

6)

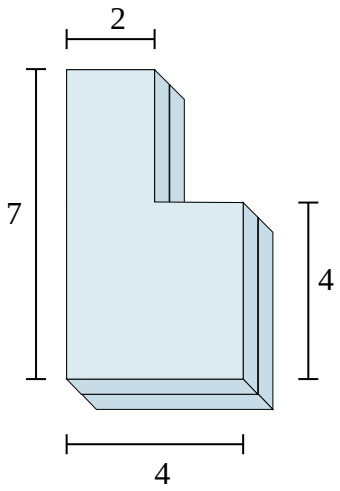

Antworten

1. _____
2. _____
3. _____
4. _____
5. _____
6. _____

1-6	83	67	50	33	17	0

Bestimme das Gesamtvolumen jeder gezeigten Figur. Einheiten sind in cm und nicht maßstäblich.

1)

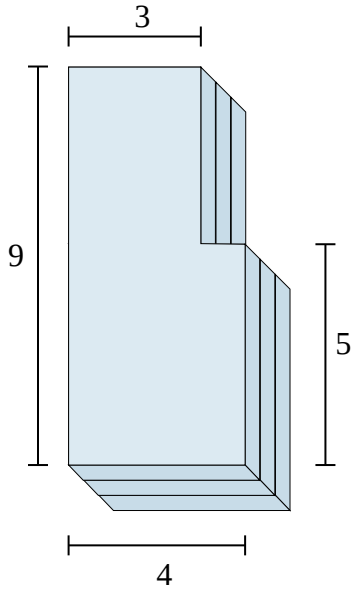

2)

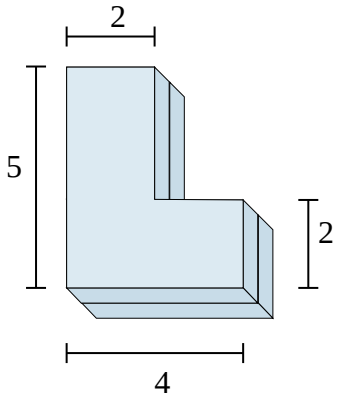

3)

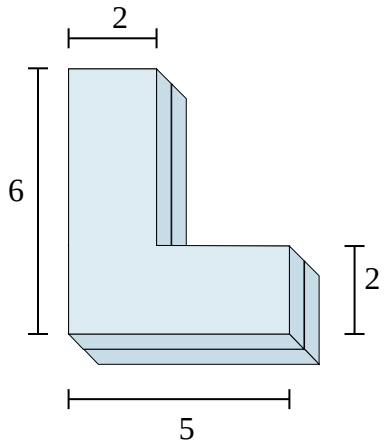

4)

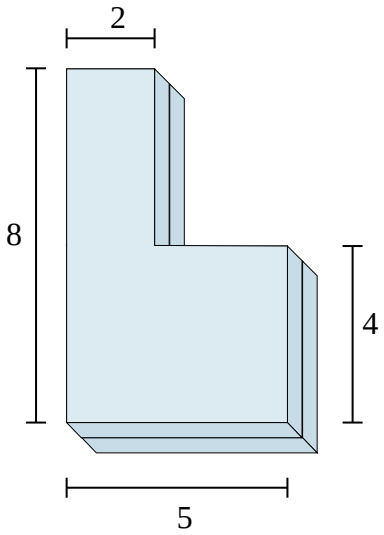

5)

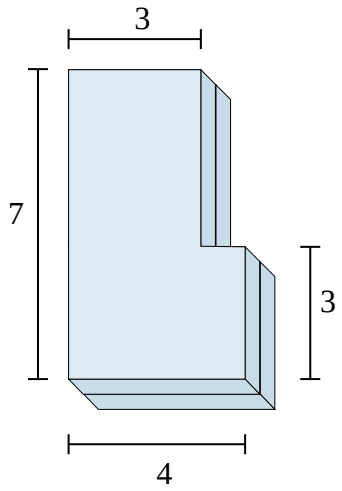

6)

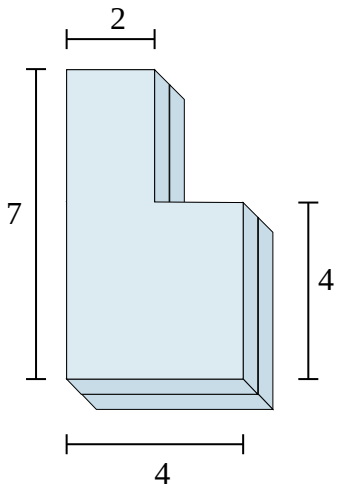

Antworten

1. **96 cm³**
2. **28 cm³**
3. **36 cm³**
4. **56 cm³**
5. **48 cm³**
6. **44 cm³**

1-6	83	67	50	33	17	0

Bestimmen des Gesamtvolumens Name:

Bestimme das Gesamtvolumen jeder gezeigten Figur. Einheiten sind in cm und nicht maßstäblich.

1)

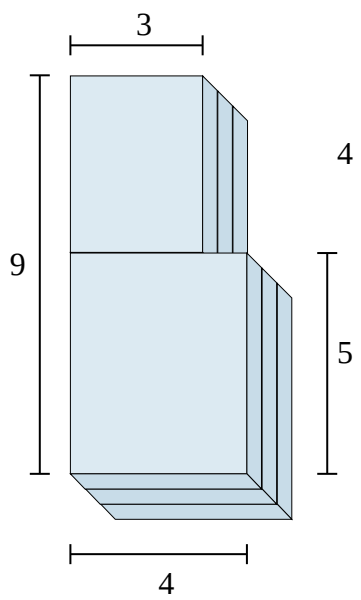

2)

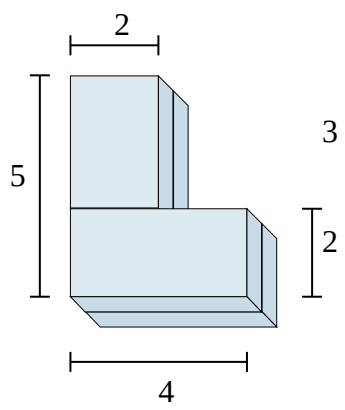

3)

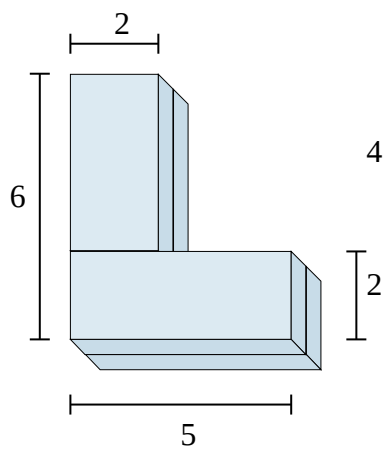

4)

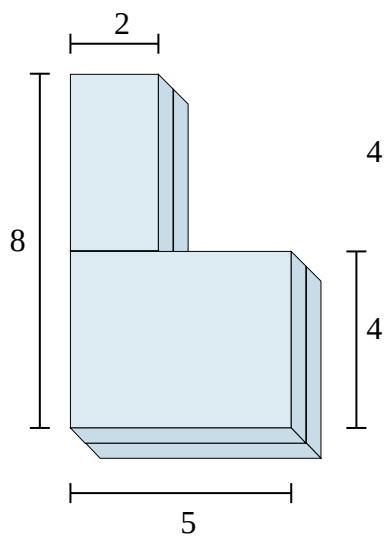

5)

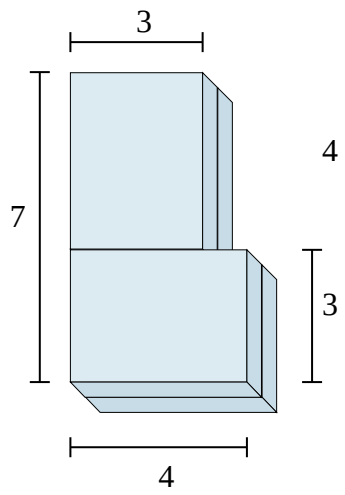

6)

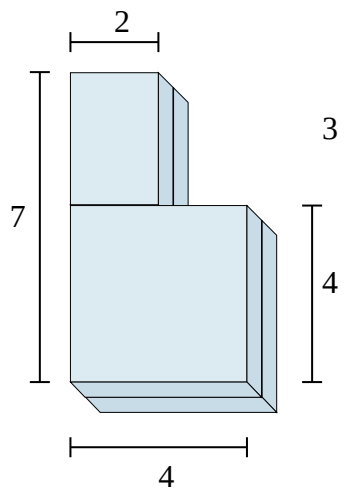

Antworten

1. _____
2. _____
3. _____
4. _____
5. _____
6. _____

1-6	83	67	50	33	17	0